# 軽量・コンパクトな スリムボディ・ディスポーザー

**ボーンクラッシャー 600 は、省電力型永久磁力モーターを搭載しております。クラス最高峰のトルクと、一般的なディスポーザーの２倍程度の高速回転（2,600～2,800RPM）を誇るモーターユニットで、生ゴミをスピーディーに処理します。**

## 軽量・コンパクト

EZマウント方式採用により、設置時間の大幅な短縮を実現しました。軽量かつコンパクトな為、他社製品と比較してシンクや施工業者に負担をかけません。

## スプラッシュガード

排水口入り口の跳ね防止ゴムは着脱可能で洗うことができます。

## 防振・防音 クッションマウント

防振・防音用のマウントを装着することにより、振動や音を吸収します。

## クリーンルーム

処理室内部は縦横無尽に水流が駆け巡る、トルネードハウジング構造設計です。水流による洗浄で、ヌメリの発生を抑止し、毎日のお掃除から解放されます。

## メンテナンスフリー

エコロジックは、定期的な部品交換や注油などは必要ありません。処理毎に「すすぎ」の時間を１５秒程度とることで、ヌメリのお掃除をしてくれます。

## ツインスイングハンマー

180度、交互にスイングするハンマーが左右に搭載されています。回転盤が高速回転し、壁面に飛ばされた生ゴミを固定刃とハンマーで粉々にすり潰します。

## バイオシールド

コンポーネントには抗菌剤を練り込んだ材質を採用しています。これにより、バクテリアの繁殖を抑える効果を得られます。

### 処理できるもの

・野菜類　・果実類　・残飯　・麺類　・肉　・魚類
・卵の殻　・梅干の種　・小さな骨（魚の骨、鶏の骨）

### 処理できないもの

・大きな貝殻　・大きな骨　・繊維質の特に強い食品（とうもろこしの皮、枝豆の莢、切花の枝など）
・サラダ油等の高温油　・生ゴミ以外のもの

# BONE CRUSHER

World Standard Quality selection Food Waste Disposer

PSE

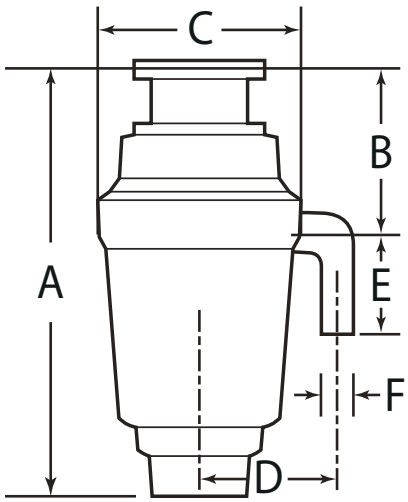

| サイズ (mm) | 1/2HPモデル | 3/4HPモデル | 1.25HPモデル |
|---|---|---|---|
| A | 354 | 404 | 439 |
| B | 161 | 185 | 185 |
| C | 132 | 220 | 220 |
| D | 140 | 144 | 144 |
| E | 100 | 100 | 100 |
| F | 38 | 38 | 38 |

| モデル名 | ボーンクラッシャー600 | ボーンクラッシャー900 | ボーンクラッシャー1000 |
|---|---|---|---|
| 馬力 | 1/2HP | 3/4HP | 1.25HP |
| 質量 | 4.4 kg | 6.3 kg | 6.8 kg |
| 回転数 | 2600 rpm | 2700 rpm | 2800 rpm |
| 処理対象目安 | 単身・小家族（3人） | 一般家庭・大家族 | ヘビーユーザー・小規模飲食店等 |
| 定格消費電力 | 375W | 550W | 920W |
| 投入方式 | 連続投入方式 | | |
| 安全装置 | オーバーロードスイッチ（過負荷保護装置） | | |
| モータータイプ | 省電力型永久磁力モーター | | |
| 電圧/電源周波数 | AC100V, 50V/60Hz | | |
| シンク排水口径 | 180及び115,170,173,185(mm) ※円形以外の排水口径のアダプターはご相談ください。 | | |

## 付属品

Sトラップ
（可変式38Φ）

排水管接続キット
（40/50A対応）

180Φシンクアダプターセット

配線イメージ図
（タンブラースイッチ）

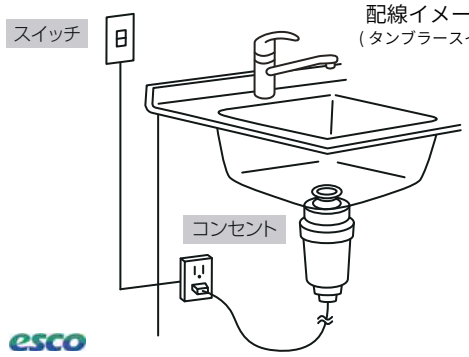



製造元　米国アナハイム社

販売元　esco　株式会社日本エスコ
www.esco-j.com


日本エスコは安心してディスポーザーをご使用できるようユーザー様を全国サポートしております。
※訪問サービスは有償になります。

0120-101-539

販売店・取次店

※業務用ディスポーザーもご相談ください。

※内容は予告なく変更する場合があります。掲載しているイラストや写真はイメージです。現状を優先してください。