ディスポーザー仕様・外形寸法図

製造	InSinkErator（インシンクイレーター）
型式	モデルAC105-WS

仕　様	
出力	300W（0.4馬力）
定格電圧	交流100V,50/60Hz コンセント接続
定格消費電力	280/205W(50/60Hz) ＊標準生ゴミ粉砕中平均
定格時間	2分
質量	7.5kg
モーター	分相始動誘導電動機（極数:4極）
運転スイッチ	付属品のワイヤレススイッチ
用途	一般家庭用
推奨世帯人数	1～5 人
処理能力	2kg/分
処理室容量	1000ml
投入方式	連続投入方式(オプション:蓋スイッチ)
安全装置	オーバーロードスイッチ/漏電防止プラグ
電気用品区分	特定電気用品/電動力応用機械器具
備考	・PSE/UL-US所得済 ・ディスポーザ排水処理システム適合評価所得済
付属品	・180φ排水アダプター ・Sトラップ(38φ) ・排水管ジョイント(40/50A対応)

シンク接続口外径	外径115φ
オーバーフロー接続口	外径 24φ
配水管接続口	外径38φ
設置可能排水口径	115φ,180φ(170φ,173φ,185φ)
電源接続線	1000mm
備考	
＊付属品排水アダプターは180φ	
＊円形以外の排水アダプターは特注になります	
＊排水配管は150～250mmの範囲で立上げると設置が容易です	
＊立上配管は40/50 A	
＊シンク接続口径はアダプターにより変換可能です	
＊2020年5月マイナーチェンジ	

ワイヤレススイッチ

DIMENSIONS

寸法単位（mm）

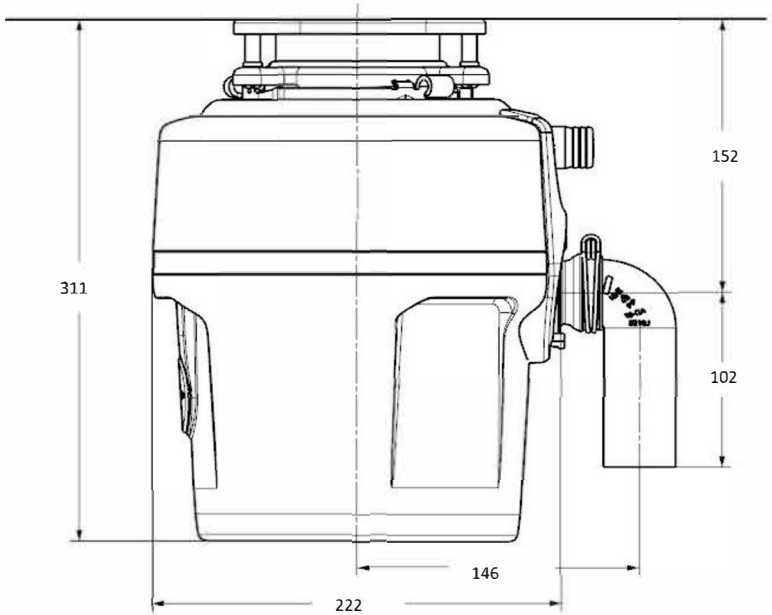

AC105-WS

esco
株式会社日本エスコ